// CLASSIC LINE · NLAC-005

# LAGERCONTAINER 15 FT

Hersteller CONTAINEX · Perspektive in RAL 9010 Reinweiß, Ansichten in RAL 5010 Enzianblau

| AUSSENMASS | GEWICHT | STANDARDFARBEN |
|---|---|---|
| 4.550 × 2.200 × 2.260 mm | ca. 878 kg | RAL 9010 · RAL 5010 |

## // GRUNDRISS · MASSE IN MM

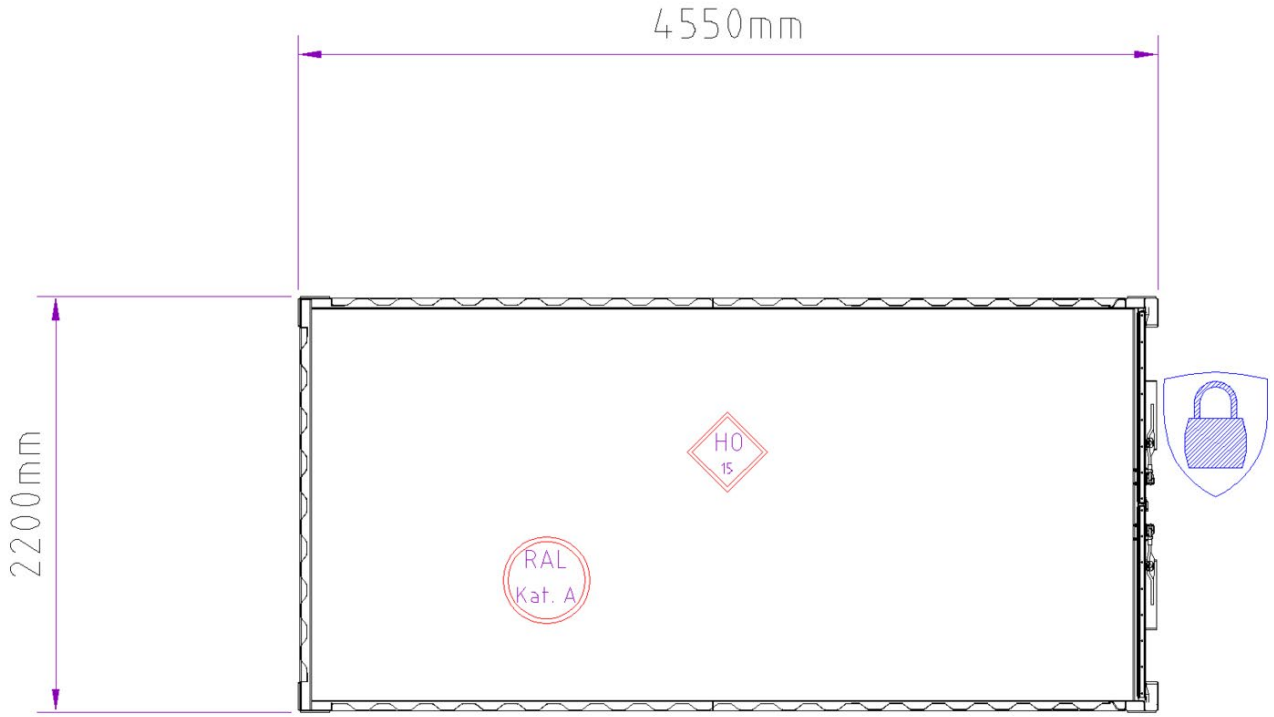


## // ANSICHTEN

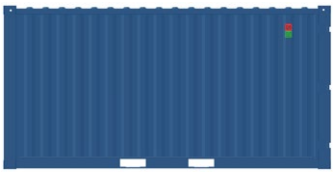

LÄNGSSEITE VORN

STIRNSEITE RECHTS

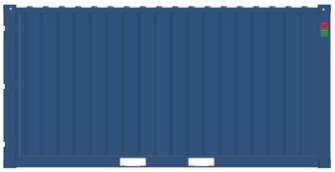

LÄNGSSEITE HINTEN

STIRNSEITE LINKS

# LAGERCONTAINER 15 FT

## Maße und Gewicht

| | |
|---|---|
| Außenmaß (L × B × H) | 4.550 × 2.200 × 2.260 mm |
| Gewicht | ca. 878 kg |
| Ladevolumen | 18,94 m³ |

## Farbe

| | |
|---|---|
| Containerfarbe | RAL 9010 Reinweiß oder RAL 5010 Enzianblau |
| Weitere Farben | auf Anfrage |

## Tür und Sicherung

| | |
|---|---|
| Tür | Doppelflügeltür |
| Dichtung | umlaufende Gummidichtung, zwei Dichtebenen |
| Verriegelung | verzinkte Verriegelungsstangen |
| Einbruchsicherung | inklusive |

## Aufbau

| | |
|---|---|
| Rahmen | verschweißte Stahlprofile, 2 und 3 mm |
| Boden | beschichtete Schichtholzplatten, 21 mm |
| Belüftung | 4 Zwangsbelüftungen unter dem Dachrahmen |

## Tragfähigkeit

| | |
|---|---|
| Nutzlast | bis 5.000 kg |
| Stapelung | bis 3-hoch, unter Berücksichtigung der Aufbauhinweise und Nutzlasten |
| Schneelast am Boden | 2,5 kN/m² |

## Oberfläche

| | |
|---|---|
| Grundierung | kathodische Tauchlackierung, grau, 20 µm |
| Beschichtung | Pulverbeschichtung auf Polyesterbasis, Fassadenqualität, 70 µm |
| Beständigkeit | hohe Korrosions- und UV-Beständigkeit |

## Verladung

| | |
|---|---|
| Handling | mit Kran und Stapler |
| Staplertaschen | Abstand 950 mm, längsseitig mittig |
| Kran | Seilwinkel mindestens 60°, Hebenutzlast höchstens 3.350 kg |

Renderings und Grundriss zeigen die Serienausführung dieses Modells. Die Farbtöne sind RAL-ähnlich, geringe Abweichungen sind fertigungsbedingt möglich. Technische Angaben nach Herstellerangaben, Änderungen vorbehalten. Renderings und Grundriss: CONTAINEX.

**Preis und Lieferzeit tagesaktuell auf sbs-container.de.**

TELEFON
04282 / 594650

E-MAIL
info@sbs-container.de

Wir arbeiten ausschließlich für Geschäftskunden.

Zur Produktseite